Carga de la batería • Charging the battery • Charge de la batterie • Laden der Batterie • Opladen van de batterij • Carregamento da bateria • Opladning af batteriet • Laddning av batteriet • Lading av batteriet Pariston lataaminen • Φόρτιση της μπαταρίας شحن البطارية

•REALIZAR POR UN ADULTO
•THIS SHOULD BE DONE BY AN ADULT
•A RÉALISER PAR UN ADULTE
•DIES IST VON EINEM ERWACHSENEN AUSZUFÜHREN
•UIT TE VOEREN DOOR EEN VOLWASSENE
•A REALIZAR POR UM ADULTO
•DEVE ESSERE FATTO DA UN ADULTO
•BØR UDFØRES AF EN VOLSEN PERSON
•ATT GÖRAS AV EN VUXEN
•UTFØRES AV EN VOKSEN
•Kokoaminen jätettävä aikuisen tehtäväksi
Πραγματοποιείται από έναν ενήλικα.
يقوم بالعمل شخص بالغ

•POR FAVOR, SIGA ESTRICTAMENTE LA SECUENCIA DE RECARGA DE LA BATERIA.
•PLEASE FOLLOW CAREFULLY THE INSTRUCTIONS FOR RE-CHARGING THE BATTERY; FAILURE TO COMPLY WITH THIS PROCEDURE WILL DAMAGE THE BATTERY. THE BATTERY IS NOT COVERED UNDER THE WARRANTY.
•VEUILLEZ SUIVRE À LA LETTRE SCRUPULEUSEMENT LA PROCÉDURE DE RECHARGEMENT DE LA BATTERIE.
•BEI DER AUFLADUNG DER BATTERIE FOLGEN SIE BITTE GENAUESTENS DER REIHENFOLGE.
•VOLG A.U.B. DE OPLAADVOLGORDE VAN DE BATTERIJ STRIKT OP
•POR FAVOR, SIGA ATENTAMENTE A SEQUENCIA DE RECARGA DA BATERIA.
•PER FAVORE SEGUA ATTENTAMENTE LA SEQUENZA DELLA RICARICA DELLA BATTERIA.
•FØLG INSTRUKTIONERNE FOR OPLADNING AF BATTERIET NØJE.
•OBS! FÖLJ NOGGRANT INSTRUKTIONERNA OM LADDNING AV BATTERIET.
•REKKEFØLGEN FOR ETTERLADING AV BATTERIET MÅ OVERHOLDES NØYE.
•NOUDATA TARKASTI PARISTON LATAUSTOIMENPITEITÄ.
ΠΑΡΑΚΑΛΟΥΜΕ ΑΚΟΛΟΥΘΗΣΤΕ ΑΥΣΤΗΡΑ ΤΗΝ ΣΕΙΡΑ ΟΡΘΗΣ ΕΠΑΝΑΦΟΡΤΙΣΗΣ ΤΗΣ ΜΠΑΤΑΡΙΑΣ.
يرجى اتباع تسلسل عملية أعادة شحن البطارية بدقة.

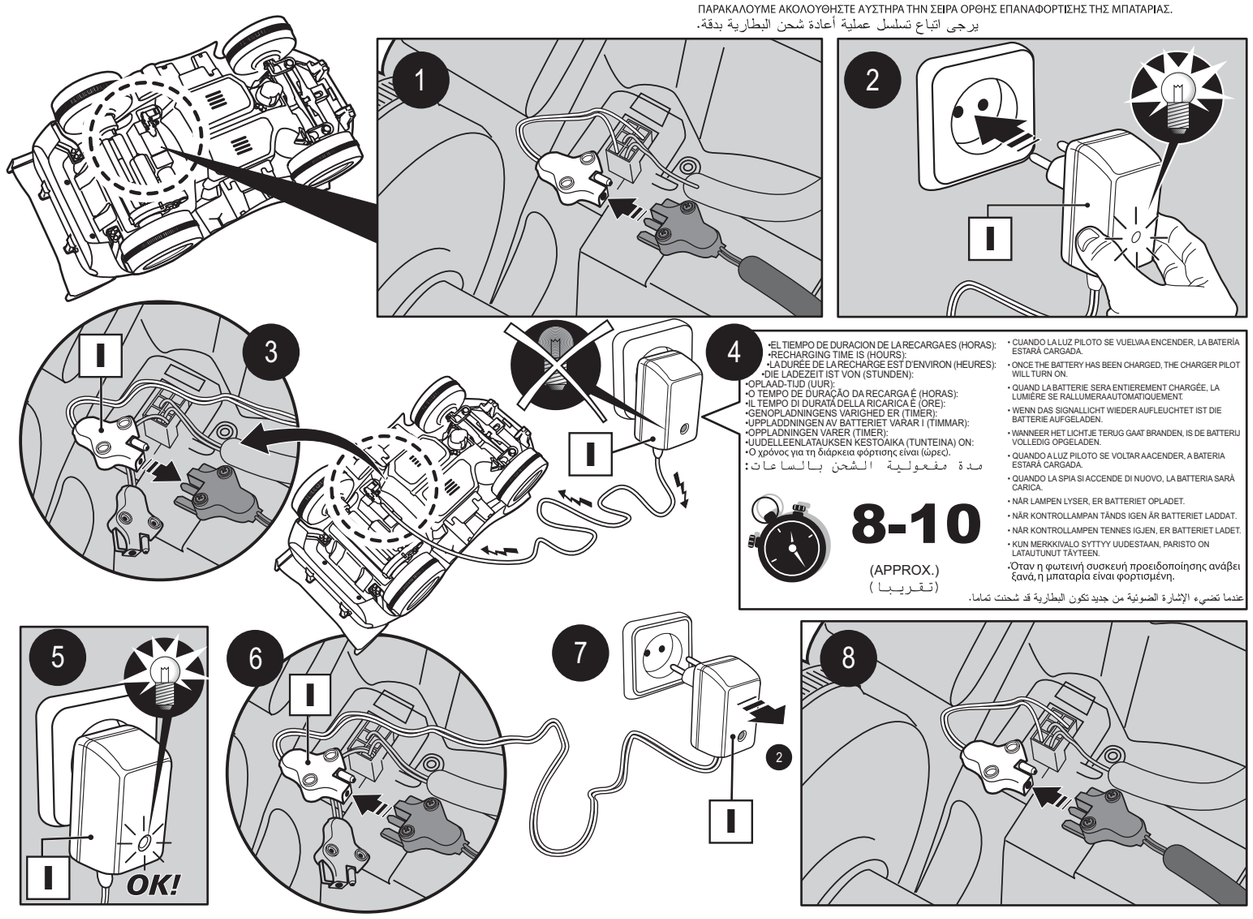

•EL TIEMPO DE DURACION DE LA RECARGAES (HORAS):
•RECHARGING TIME IS (HOURS):
•LADURÉE DE LA RECHARGE EST D'ENVIRON (HEURES):
•DIE LADEZEIT IST VON (STUNDEN):
•OPLAAD-TIJD (UUR):
•O TEMPO DE DURAÇÃO DA RECARGA É (HORAS):
•IL TEMPO DI DURATA DELLA RICARICA È (ORE):
•GENOPLADNINGENS VARIGHED ER (TIMER):
•UPPLADDNINGEN AV BATTERIET VARAR I (TIMMAR):
•OPPLADNINGEN VARER (TIMER):
•UUDELLEENLATAUKSEN KESTOAIKA (TUNTEINA) ON:
•Ο χρόνος για τη διάρκεια φόρτισης είναι (ώρες).
مدة مفعولية الشحن بالساعات:

8-10
(APPROX.)
(تقريبا)

•CUANDO LA LUZ PILOTO SE VUELVAA ENCENDER, LA BATERÍA ESTARÁ CARGADA.
•ONCE THE BATTERY HAS BEEN CHARGED, THE CHARGER PILOT WILL TURN ON.
•QUAND LA BATTERIE SERA ENTIEREMENT CHARGÉE, LA LUMIÈRE SE RALLUMERAAUTOMATIQUEMENT.
•WENN DAS SIGNALLICHT WIEDER AUFLEUCHTET IST DIE BATTERIE AUFGELADEN.
•WANNEER HET LICHTJE TERUG GAAT BRANDEN, IS DE BATTERIJ VOLLEDIG OPGELADEN.
•QUANDO A LUZ PILOTO SE VOLTAR AACENDER, A BATERIA ESTARÁ CARGADA.
•QUANDO LA SPIA SI ACCENDE DI NUOVO, LA BATTERIA SARÀ CARICA.
•NÄR LAMPEN LYSER, ER BATTERIET OPLADET.
•NÄR KONTROLLAMPAN TÄNDS IGEN ÄR BATTERIET LADDAT.
•NÄR KONTROLLAMPEN TENNES IGJEN, ER BATTERIET LADET.
•KUN MERKKIVALO SYTTYY UUDESTAAN, PARISTO ON LATAUTUNUT TÄYTEEN.
•Όταν η φωτεινή συσκευή προειδοποίησης ανάβει ξανά, η μπαταρία είναι φορτισμένη.
عندما تضيء الإشارة الضوئية من جديد تكون البطارية قد شحنت تماما.

Sustitución de la batería usada• Replacing a used battery • Remplacement de la batterie usée Auswechseln der gebrauchten Batterie • Vervanging van de gebruikte batterij • Substituição da bateria usada • Sostituzione della batteria scarica • Udskiftning af brugt batteri • Byte avförbrukat batteri • Bytting av brukt batteri • Käytetyn pariston vaihtaminen • Αντικατάσταση της χρησιμοποιημένης μπαταρίας. استبدال البطاريه .

•REALIZAR POR UN ADULTO. ¡ADVERTENCIA!: NO CORTOCIRCUITAR LA BATERIA.
•THIS SHOULD BE DONE BY AN ADULT. WARNING!: NOT TO SHORT-CIRCUIT SUPPLY TERMINALS.
•A RÉALISER PAR UN ADULTE. ATTENTION! NE PAS COURT-CIRCUITER LES BORNES DE L'ACCUMULATEUR.
•DIES IST VON EINEM ERWACHSENEN AUSZUFÜHREN. WARNUNG! BATTERIEN NICHT KURZSCHLIEßEN.
•UIT TE VOEREN DOOR EEN VOLWASSENE. WAARSCHUWING!: DE BATTERIJ NIET KORTSLUITEN.
•A REALIZAR POR UM ADULTO. AVISO!: NÃO PROVOCAR CURTO-CIRCUITO NA BATERIA.
•DEVE ESSERE FATTO DA UN ADULTO. AVVERTENZA!: NON FAR FARE CORTO CIRCUITO ALLA BATTERIA.
•BØR UDFØRES AF EN VOLSEN PERSON. ADVARSEL: KORTSLUT IKKE BATTERIET.
•ATT GÖRAS AV EN VUXE. VARNING! KORTSLUT INTE BATTERIET.
•UTFØRES AV EN VOKSEN. VIKTIG! BATTERIET MÅ IKKE KORTSLUTTES.
•KOKOAMINEN JÄTETTÄVÄ AIKUISEN TEHTÄVÄKSI.VAROITUS! ÄLÄ ANNA PARISTON JOUTUA OIKOSULKUUN.
Πραγματοποιείται από έναν ενήλικα. Προειδοποίηση: Μη βραχυκυκλώνετε τη μπαταρία
تحذير : لا تعمل ماس في الدائرة الكهربائية للبطارية, يقوم بالعمل شخص بالغ

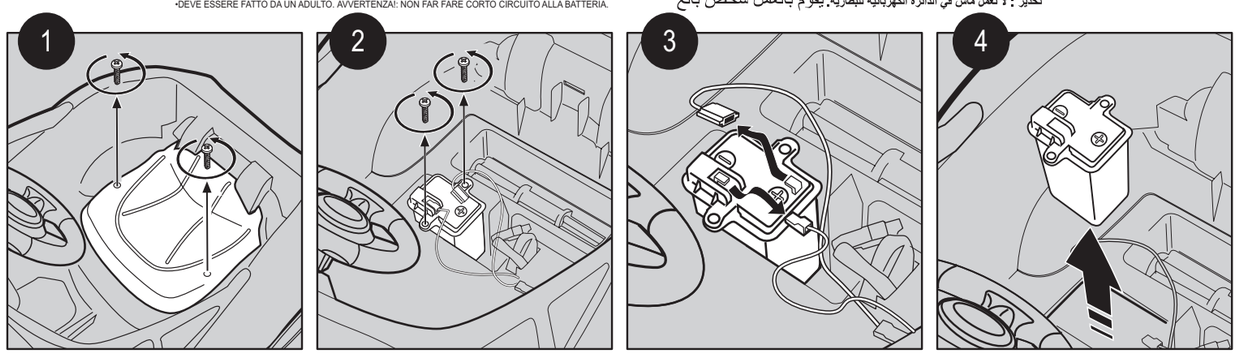

FEBER es una marca propiedad de:
FEBER is a trademark of:
FEBER est une marque déposée appartenant à:
Die Marke FEBER ist Eigentum von:
Het merk FEBER is eigendom van:
A FEBER é uma marca propiedade da:
FEBER è una marca proprietà di:
FEBER er et registreret varemærke fra:
FEBER är ett märke som tillhör:
FEBER er et merke som tilhører:
FEBER-tuotemerkin omistaa :
Η FEBER είναι μια μάρκα ιδιοκτησία της
"فيبر" علامة تجارية مملوكة لـ"فاموسا"

Famosa
Fábricas Agrupadas de Muñecas de Onil, S.A.
Edificio FAMOSA Polígono Industrial "La Marjal"
Carretera Onil-Castalla (CV-815)
03430 Onil – Alicante (España)
C.I.F: A-84 392 596

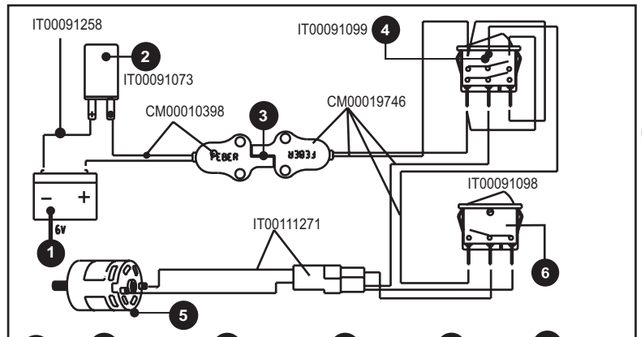

1
• BATERÍA
• BATTERY
• BATTERIE
• BATTERIJ
• BATTERIA
• PARISTO
• Μπαταρία
فلتر

2
• DISYUNTOR
• CUT-OUT SWITCH
• COUPE-CIRCUIT
• TRENNSCHALTER
• STROOMONDERBREKER
• DISJUNTOR
• SCONNESSIONE
• AFBRYDER.
• BRYTARE.
• BRYTER.
• KATKAISUJA.
• Διακόπτης απόκοπής
محرك

3
• CLAVIJAS DE CARGA
• CHARGING PINS
• FICHES BATTERIE
• LADESTÖPSEL
• OPLAADCONTACTEN
• FICHA DE CARGA
• SPINE DI CARICA
• KONTAKTBEN.
• STICKKONTAKT FÖR UPPLADDNING.
• LADNINGSPLUGGER.
• LATAUSLIITÄNNÄT.
• Ακροδέκτες φόρτισης
زر التسريع

4
• PALANCA DE CAMBIO
• GEAR STICK.
• LEVIER DE VITESSES.
• GANGSCHALTUNGSHEBEL.
• VERSNELLINGSHENDEL.
• ALAVANCA DAS MUDANÇAS.
• LEVA DEL CAMBIO.
• GEARSTANG.
• VÄXELSPAK.
• GIRSTANG.
• VAIHDEVIPU
• Μοχλός ταχυτήτων
قابض المحول

5
• MOTOR
• MOTEUR
• MOTORE
• MOOTTORI
• Κινητήρας
فاصل

6
• PULSADOR ACELERADOR.
• ACCELERATOR BUTTON.
• PÉDALE D'ACCÉLERATEUR.
• BESCHLEUNIGUNGSDRÜCKER.
• RUDRUKKNOP.
• BOTÃO ACELERADOR.
• PULSANTE ACCELERATORE.
• ACCELERATORKONTAKT.
• KNAPP FÖR HASTIGHETSÖKNING.
• TRYKKNAPP FOR GASSPEDAL.
• KAASUPAINIKE.
• Κουμπί επιτάχυνσης
كلابات الشحن

IT00111430

6V

LIGHTNING McQUEEN

© Disney / PIXAR

PESO MÁXIMO RECOMENDADO:
RECOMMENDED MAXIMUM WEIGHT:
POIDS MAX. RECOMMANDÉ:
EMPFOHLENES GEWICHT:
MAXIMUM AANBEVOLEN GEWICHT:
PESO MÁXIMO RECOMENDADO:
PESO MASSIMO RACCOMANDATO:
MAKSIMUM ANBEFALET VÆGT
HÖGST REKOMMENDERAD VIKT
VEILEDENDE MAKSIMUMSVEKT
SUOSITELTU ENIMMÄISPAINO
Μέγιστο προτεινόμενο βάρος
الثقل الأقصى الموصى به

30kg

TIEMPO DE JUEGO:
RUNNING TIME:
DURÉE DE FONCTIONNEMENT:
SPIELZEIT:
RIJTIJD:
TEMPO DE JOGO:
TEMPO DI GIOCO:
SPILLETID:
SPELTID:
SPILLETID:
PELIAIKA:
Διάρκεια ζωής παιχνιδιού.
مدة اللعب: (تقريبا)

60' (APPROX.)

•CONTENIDO•CONTENTS•CONTENU•INHALT•INHOUD•CONTEÚDO•CONTENUTO •INDHOLD•INNEHÅLL•INNHOLD•SISÄLTÖ • Περιεχόμενα •المحتوى

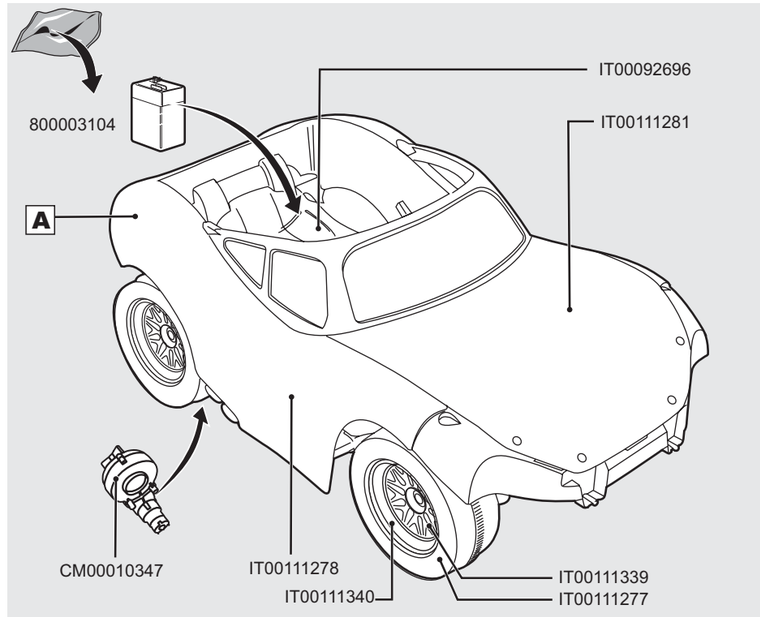

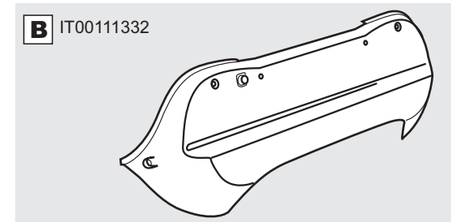

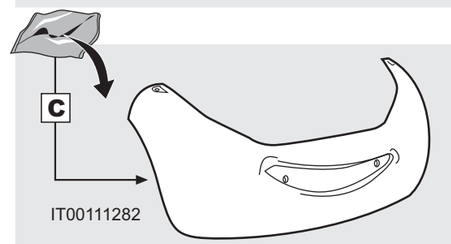

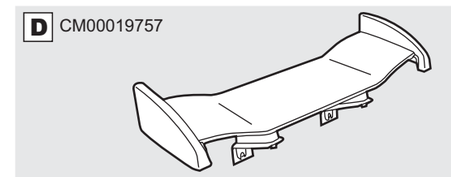

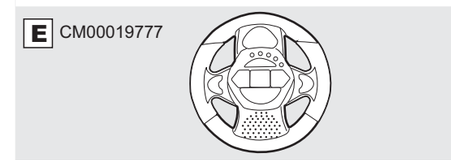

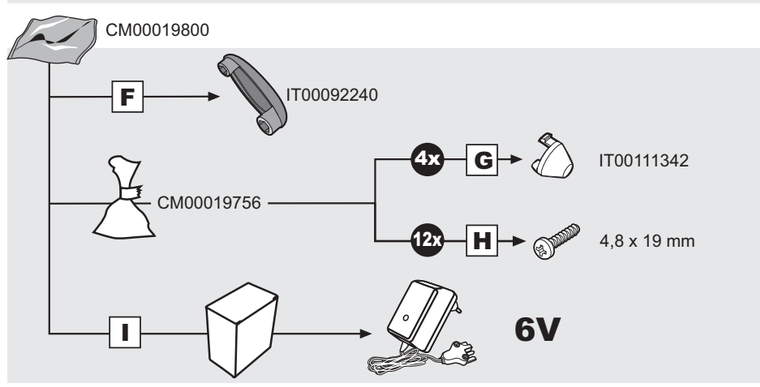

IT00111258

IT00111259

MONTAJE•ASSEMBLY•ASSEMBLAGE•BEDIENUNGSANLEITUNG•MONTAGE•MONTAGEM •MONTAGGIO•MONTERING•KOKOONPANO• Συναρμολόγηση • التركيب

•REALIZAR POR UN ADULTO
•THIS SHOULD BE DONE BY AN ADULT
•A RÉALISER PAR UN ADULTE
•DIES IST VON EINEM ERWACHSENEN AUSZUFÜHREN
•UIT TE VOEREN DOOR EEN VOLWASSENE
•A REALIZAR POR UM ADULTO
•DEVE ESSERE FATTO DA UN ADULTO
•BØR UDFØRES AF EN VOLSEN PERSON
•ATT GÖRAS AV EN VUXEN
•UTFØRES AV EN VOKSEN
•Kokoaminen jätettävä aikuisen tehtäväksi
Πραγματοποιείται από έναν ενήλικα.
يقوم بالعمل شخص بالغ

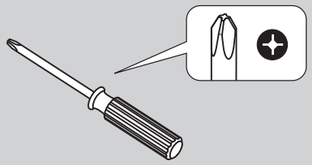

•Herramientas no incluidas.
•Tools not included.
•Outils non inclus.
•Werkzeug nicht inbegriffen.
•Gereedschap niet bijgesloten.
•Ferramenta não incluída.
•Attrezzi non inclusi.
•Værktøj medfølger ikke.
•Verktyg medföljer inte.
•Verktøyet ikke inkludert.
•Ei sisällä työkalua.
• Δεν περιλαμβάνονται τα εργαλεία.
لم يتم نضمين أداة

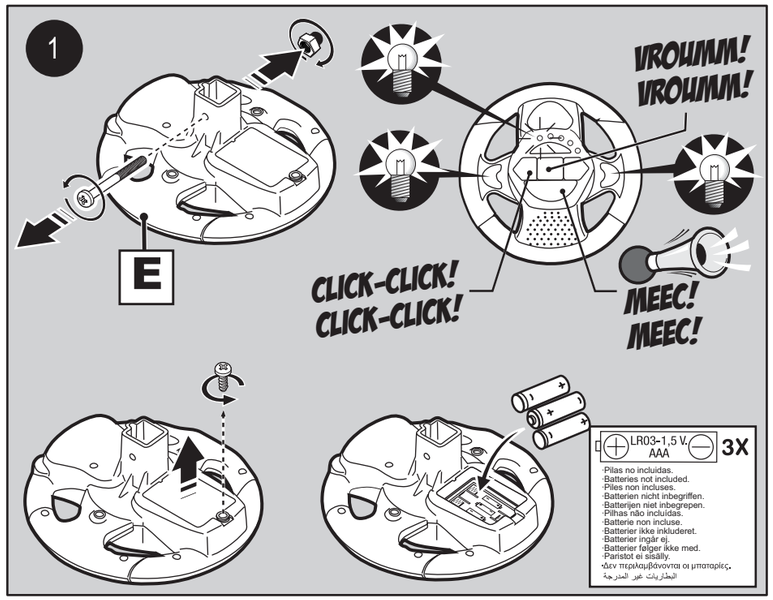

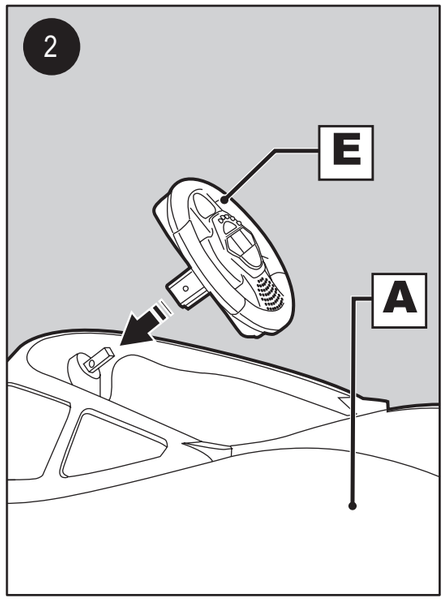

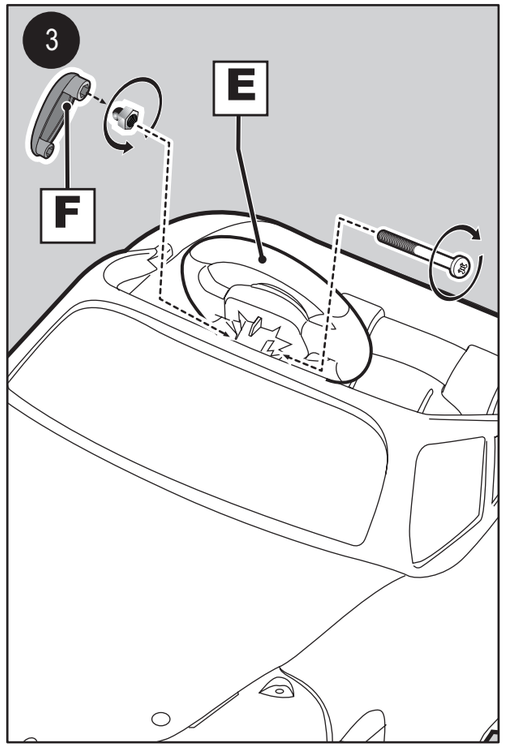

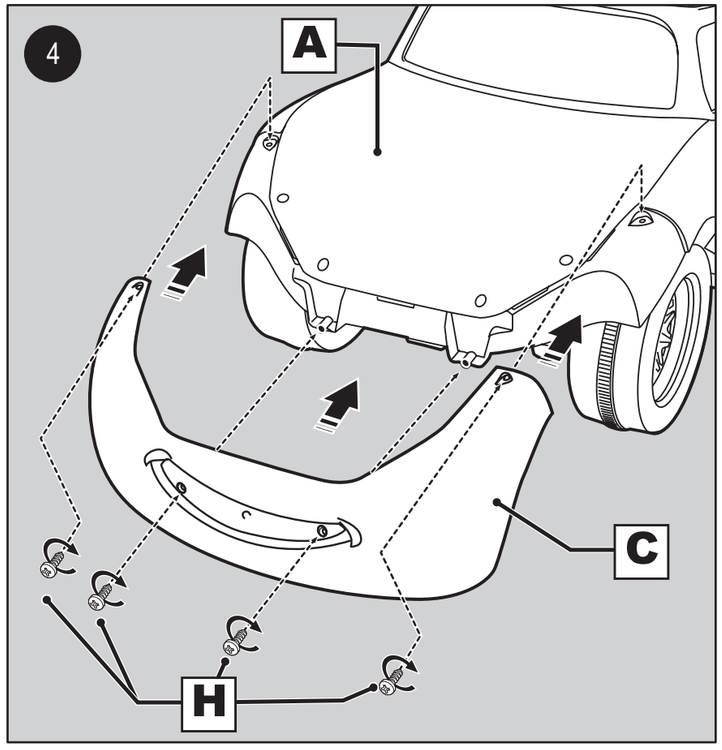

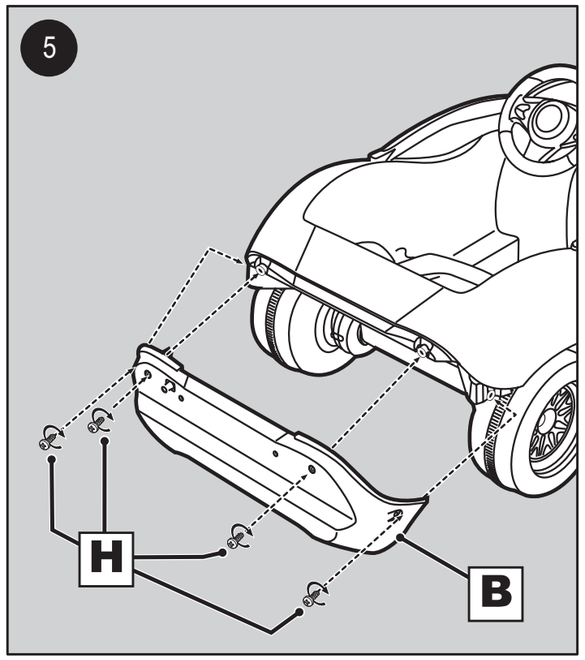

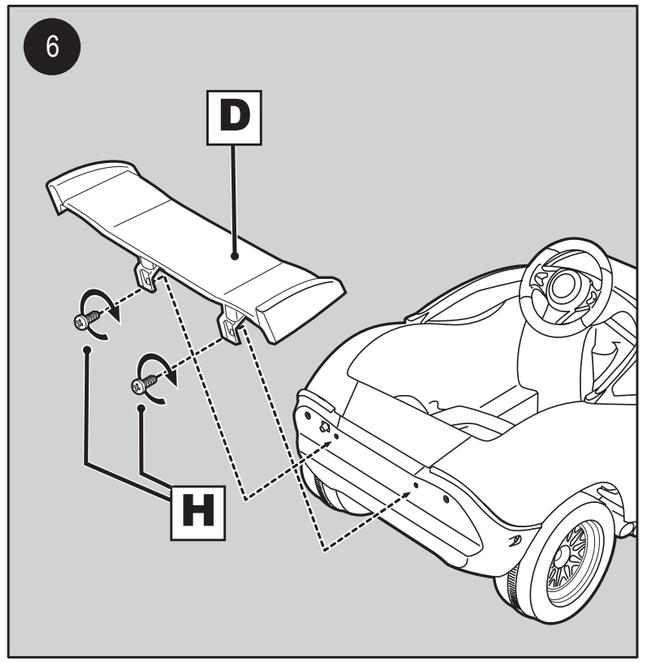

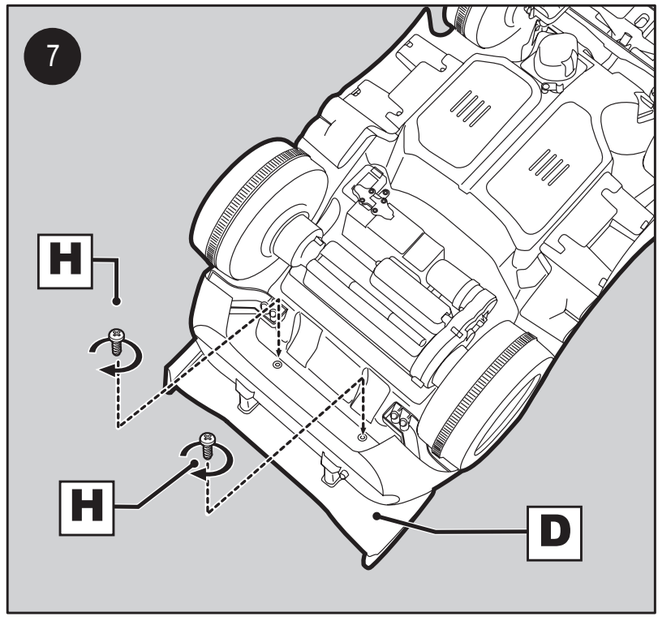

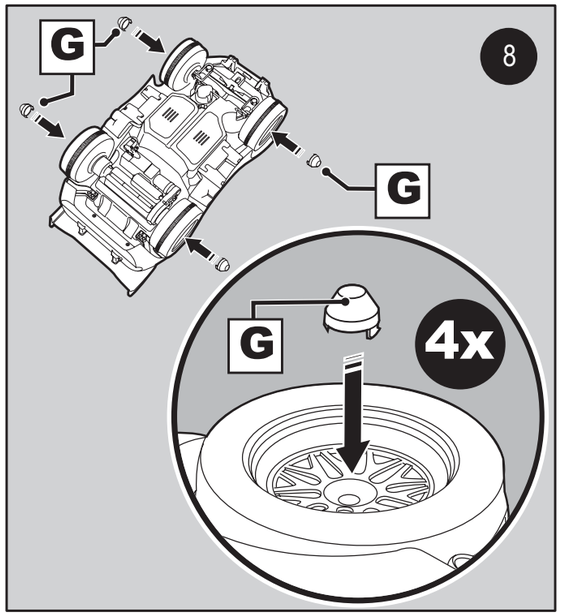

Conexión de clavijas ● Plug connection ● Connexion des fiches ● Ligação das cavilhas ● Steckeranschluss ● Stekkerverbinding ● Collegamento spina ● Tilslutning ● Anslutningskontakt ● Kobling av pluggene ● Pistokkeiden liitäntä ● Σύνδεση των βυσμάτων وصل الدبابيس
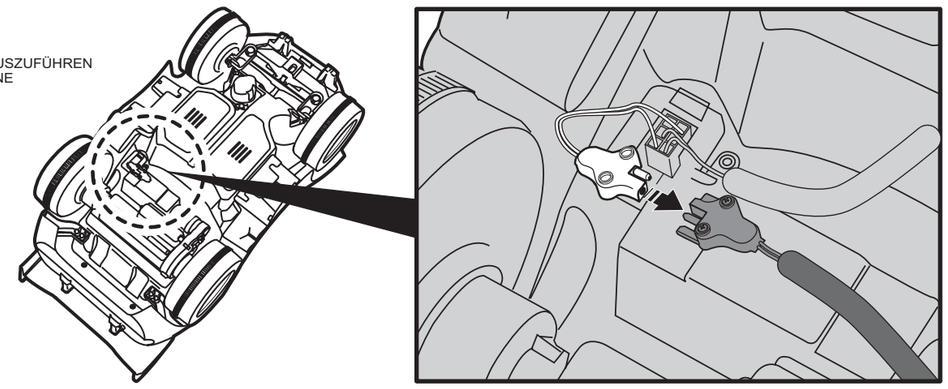
•REALIZAR POR UN ADULTO
•THIS SHOULD BE DONE BY AN ADULT
•A RÉALISER PAR UN ADULTE
•DIES IST VON EINEM ERWACHSENEN AUSZUFÜHREN
•UIT TE VOEREN DOOR EEN VOLWASSENE
•A REALIZAR POR UM ADULTO
•DEVE ESSERE FATTO DA UN ADULTO
•BØR UDFØRES AF EN VOLSEN PERSON
•ATT GÖRAS AV EN VUXEN
•UTFØRES AV EN VOKSEN
•Kokoaminen jätettävä aikuisen tehtäväksi
Πραγματοποιείται από έναν ενήλικα.
يقوم بالعمل شخص بالغ