Baby Slide

800007565
IT00118638

FEBER

FEBER es una marca propiedad de:
FEBER is a trademark of:
FEBER est une marque déposée appartenant à:
Die Marke FEBER ist Eigentum von:
Het merk FEBER is eigendom van:
A FEBER é uma marca propiedade da:
FEBER è una marca proprietà di:
FEBER er et registreret varemærke fra:
FEBER är ett märke som tillhör:
FEBER er et merke som tilhører:
FEBER-tuotemerkin omistaa :
Η FEBER είναι μια μάρκα ιδιοκτησία της
"فيبير" علامة مملوكة لمجموعة "فاموسا"

Famosa

Fábricas Agrupadas de Muñecas de Onil S.A.
Edificio FAMOSA Polígono industrial "La Marjal"
Ctra. Onil-Castalla (CV-815) 03430 Onil (Alicante)
España
C.I.F: A-84 392 596
FABRICADO EN ESPAÑA
MADE IN SPAIN
FABRIQUÉ EN ESPAGNE
HERGESTELLT IN SPANIEN
WERD IN SPANJE GEFABRICEER
FABRICADO EM ESPANHA
FABBRICATA IN ESPAGNA
TILLVERKAD I SPANIEN
VALMISTETU ESPANJASSA
WYPRODUKOWANO W HISPANII
ΚΑΤΑΣΚΕΥΑΖΕΤΑΙ ΣΤΗΝ ΙΣΠΑΝΙΑ.
صنع في إسبانيا.

•DATOS A CONSERVAR•INFORMATION TO KEEP•INFORMATIONS À CONSERVER•ANGABEN BITTE AUFBEWAHREN•INFORMATIE OM TE BEWAREN•DADOS PARA CONSERVAR•DATI DA CONSERVARE•INFORMATION DER BØR GEMMES•INFORMATION SOM SKA BEHÅLLAS•TA VARE PÅ FØLGENDE OPPLYSNINGER•SÄILYTETTÄVIÄ TIETOJA•
ΣΤΟΙΧΕΙΑ ΠΟΥ ΠΡΕΠΕΙ ΝΑ ΚΡΑΤΗΣΕΤΕ•
معلومات يجب الإحتفاظ بها

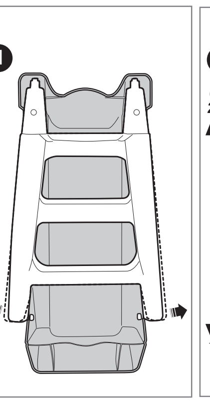

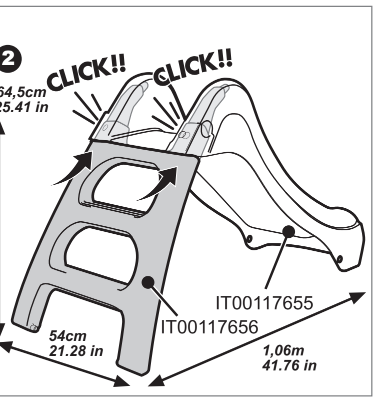

E INSTRUCCIONES DE USO, CUIDADO Y MANTENIMIENTO. CONSERVE ESTE MANUAL. INFORMACIONES UTILES A CONSERVAR.
¡ADVERTENCIA!: Sólo para uso doméstico. Producto destinado para uso interior y exterior.
Se utilizará exclusivamente bajo la vigilancia directa de una persona adulta. El montaje, mantenimiento o desmontaje debe ser realizado por adultos. Sitúe el juguete sobre un lugar totalmente plano sin desniveles y alejado mínimo a dos metros de cualquier estructura y obstáculo tales como una valla, garaje, casa, ramas que cuelgan, tuberías o cables eléctricos. No situar sobre hormigón, asfalto o cualquier otra superficie dura. No orientar perpendicularmente al sol. Comprobar al inicio de cada sesión y a intervalos regulares durante la sesión de uso todas las comprobaciones siguientes: el estado del producto y sus partes principales (barras transversales, suspensiones, etc.); comprobar el ajuste de todas las tuercas y tornillos, y apriételos cuando sea necesario; comprobar todas las cubiertas de tornillos y bordes cortantes y sustituirlos cuando se requiera; comprobar los asientos de los columpios, cadenas, cuerdas y otros medios de unión por los indicios de deterioro, y sustituir cuando se requiera de acuerdo a las instrucciones. De no efectuarse dichos controles, el juguete puede volcar o de otra manera llegar a ser un peligro.

UK USE AND CARE INSTRUCTIONS. KEEP THIS MANUAL. USEFUL INFORMATION TO KEEP.
WARNING!: Only for domestic use. Product intended to be used indoor and outdoor.
To be used exclusively under the surveillance of an adult. Assembly, maintenance or dismantling must be undertaken by an adult. Place the toy on a completely flat, level surface at least two metres away from any structure or obstacle such as a fence, garage, house, overhanging branches, pipes or electricity cables. Do not place on concrete, tarmac or any other hard surface. Do not position perpendicular to the sun. Check all of the following at the beginning of each session and at regular intervals during use: state of the product and its main parts (cross-bars, suspensions, etc.); check the tightness of all the nuts and screws, and tighten them when necessary; check all the covers of the screws and sharp edges and replace when necessary; check the swing seats, chains, ropes and other joining materials for signs of deterioration, and replace when required, following the instructions. If these checks are not carried out, the toy may tip over or become a danger.

F D'USAGE, SOIN ET ENTRETIEN. CONSERVEZ CE MANUEL. INFORMATIONS UTILES, À CONSERVER.
ATTENTION!: Réservé à un usage familial. Produit destiné à un usage intérieur et extérieur.
À n'utiliser que sous la surveillance directe d'un adulte. Le montage, l'entretien, de même que le démontage doivent être réalisés par des adultes. Installez le jouet dans un lieu dont la surface est totalement plane et libre de tout dénivelé, à l'écart de deux mètres minimum de toute structure ou obstacle tels qu'une clôture, un garage, une maison, les branches d'un arbre, des conduits ou encore des câbles électriques. Ne pas installer sur une surface bétonnée ni asphaltée ni sur aucune autre surface dure. Ne pas orienter perpendiculairement au soleil. Assurez-vous avant chaque séance de jeu et à intervalles réguliers lors de celle-ci que vous avez bien procédé aux vérifications suivantes: vérifiez l'état du produit et de ses parties principales (barres transversales, suspensions, etc.); vérifiez le serrage de tous les écrous et vis, en n'oubliant pas de les resserrer lorsque cela s'avère nécessaire; vérifiez l'état des capuchons ou des têtes de vis ainsi que la présence éventuelle de bords coupants en remplaçant les éléments défectueux si cela s'avère nécessaire ; vérifiez les sièges des balançoires, les chaînes, les cordes et autres pièces d'union en s'assurant que ces éléments ne présentent aucune détérioration, dans le cas contraire, remplacez les éléments concernés en vous reportant aux instructions fournies. Si ces vérifications ne sont pas dûment effectuées, le jouet peut se renverser ou d'une manière ou d'une autre, s'avérer dangereux.

D ANWEISUNGEN FÜR DIE BENUTZUNG, PFLEGE UND WARTUNG. HEBEN SIE DIESES HANDBUCH GUT AUF. ES ENTHÄL NÜTZLICHE INFORMATIONEN.
ACHTUNG! Produkt für die Benutzung im Innen-und Aussenbereich. Nur für den privaten Gebrauch.
Das Spielzeug ist nur unter der direkten Aufsicht eines Erwachsenen zu benutzen. Die Montage, Wartung oder Demontage muss von einem Erwachsenen vorgenommen werden. Stellen Sie das Spielzeug auf einen vollkommen ebenen Platz ohne Schrägen und mindestens zwei Meter von irgendeiner Struktur oder Hindernissen wie Zaun, Garage, Haus, herbahängende Äste, Rohrleitungen oder elektrischen Kabeln entfernt auf. Es darf nicht auf einer Beton-, Asphalt- oder irgendeiner anderen harten Unterlage aufgestellt werden. Weiterhin darf es nicht senkrecht zur Sonne aufgestellt werden. Machen Sie zu Beginn jeder Benutzung und in regelmässigen Abständen während der Benutzung alle folgenden Überprüfungen: Zustand des Produktes und seiner hauptsächlichen Teile (transversale Stangen, Aufhängungen usw.). Überprüfen Sie, ob alle Muttern und Schrauben fest angezogen sind, und ziehen Sie sie ggf. wieder nach. Überprüfen Sie alle Abdeckungen der Schrauben und scharfen Kanten und ersetzen Sie diese, wenn dies erforderlich ist. Prüfen Sie die Sitze der Schaukeln, Ketten, Seile und weiteren Verbindungselemente auf Abnutzung, und wenn es erforderlich ist, ersetzen Sie sie gemäss den Anweisungen.

NL GEBRUIKSAANWIJZINGEN, VERZORGING EN ONDERHOUD. BEWAAR DEZE HANDLEIDING. NUTTIGE INFORMATIE DIE U DIENT TE BEWAREN.
WAARSCHUWING!: alleen voor huishoudelijk gebruik. Product is bedoeld is om binnen en buiten te worden gebruikt.
Het wordt uitsluitend gebruikt onder toezicht van een volwassene. De montage, het onderhoud en de demontage dienen te worden uitgevoerd door volwassenen. Plaats het speelgoed op een volledig vlakke plaats zonder ongelijkheden en minstens twee meter verwijderd van alle structuren en obstakels, zoals een omheining, garage, huis, hangende takken, leidingen of elektrische kabels. Niet plaatsen op beton, asfalt of een ander hard oppervlak. Niet perpendiculair naar de zon richten. Controleren bij de aanvang van elke sessie en met regelmatige tussenpozen gedurende de gebruikssessie van alle onderstaande controles: de toestand van het product en van de belangrijkste onderdelen hiervan (dwarsbalken, ophangingen, enz.); de afstelling controleren van alle moeren en bouten en deze aantrekken wanneer nodig; alle afdekkingen van bouten en snijdende randen controleren en deze vervangen indien vereist, de zittingen van de schommels, kettingen, touwen en andere verbindingsmiddelen controleren via de tekenen van aantasting en vervangen wanneer dit vereist is volgens de instructies. Indien deze controles niet uitgevoerd worden, kan het speelgoed kantelen of op een andere wijze een gevaar vormen.

P INSTRUÇÕES DE USO, CUIDADO E MANUTENÇÃO. CONSERVE ESTE MANUAL. INFORMAÇÕES ÚTEIS QUE SE DEVEM GUARDAR.
ADVERTÊNCIA! Somente e apenas para uso doméstico. Produto destinado para utilização dentro e fora de casa.
Deve-se utilizar exclusivamente com a vigilância directa de uma pessoa adulta. A montagem, manutenção ou desmontagem devem ser feitas por adultos. Coloque o brinquedo num lugar totalmente plano, sem desníveis e afastado pelo menos dois metros de qualquer estrutura e obstáculo tais como uma vedação, garagem, casa, ramos pendurados, tubagens ou cabos eléctricos. Não colocar em cima de cimento, alcatrão ou qualquer outra superfície dura. Não orientar perpendicularmente ao sol. Comprovar no início de cada sessão e a intervalos regulares durante a sessão de uso todos os seguintes critérios: o estado do produto e as suas partes principais (barras transversais, suspensões, etc.); comprovar o ajuste de todas as porcas e parafusos, e aperte-os quando for necessário; comprovar todas as tampas dos parafusos e rebordos cortantes e substituí-los quando for preciso; comprovar os assentos dos baloiços, correntes, cordas e outros meios de união que tenham indícios de deterioração e substituir quando for necessário de acordo com as instruções. Se não se efectuam esses controlos, o brinquedo pode tombar ou então chegar a ser um perigo. Fabricado em Espanha

I ISTRUZIONI PER L'USO, LA CURA E LA MANUTENZIONE. CONSERVI QUESTO MANUALE. INFORMAZIONI UTILI DA CONSERVARE.
ATTENZIONE! Prodotto destinato ad un uso familiare. Utilizzabile all'esterno e all'interno.
Si userà esclusivamente sotto vigilanza diretta di una persona adulta. Il montaggio, mantenimento o smontaggio dev'essere fatto da un adulto. Ponga il giocattolo su un luogo totalmente piano senza dislivelli e lontano almeno due metri da qualsiasi struttura o ostacolo tali come uno steccato, garage, casa, rami che pendono, tuberie o cavi elettrici. Non situare su cemento, asfalto o qualsiasi altra superficie dura. Non orientare perpendicolarmente al sole. Comprovare, all'inizio di ogni sessione e ad intervalli regolari durante la sessione di uso, tutte le seguenti comprovazioni: lo stato del prodotto e le sue parti principali (barre trasversali, sospensioni, etc.); comprovare l'assemblaggio di tutti i dadi e viti, e stringerli quando sia necessario; comprovare tutti i copriviti e bordi che possano tagliare e sostituirli quando sia necessario; comprovare i sedili delle altalene, catene, corde e altri mezzi di unione per gli indizi di deterioramento e sostituire quando sia necessario, d'accordo con le istruzioni. Se non si fanno tali controlli, il giocattolo puó ribaltare o comunque essere un pericolo.

D BRUGSANVISNING, PLEJE OG VEDLIGEHOLDELSE. BEHOLD DENNE VEJLEDNING. NYTTIGE INFORMATIONER DER BØR BEHOLDES.
ADVARSEL! Kun til privat brug. Beregnet til indendørs og udendørs brug.
Må udelukkende bruges under en voksens direkte opsyn. Montering, vedligeholdelse og demontering bør udføres af voksne. Placer legetøjet et helt jævnt sted uden niveauforskelle og minimum to meter væk fra hvilken som helst type konstruktion eller forhindring såsom en indhegning, garage, hus, grene der hænger ned, rørledninger eller elektriske ledninger. Placer det ikke på beton, asfalt eller på nogen anden hård overflade. Stil det ikke vinkelret mod solen. Kontroller hver gang inden brug samt med jævne mellemrum under brugen alle de følgende punkter: produktets tilstand og dets hoveddele (tværgående stænger, affjedring osv.);kontroller og juster alle møtrikker og skruer, og stram dem når dette er nødvendigt; kontroller alle skrueskjulere og skarpe kanter og erstat dem når der er behov for det; kontroller gyngernes sæder, tove og andre forbindelsespunkter hvor der kan være tegn på slid, og erstat dem når der er behov for det i overensstemmelse med anvisningerne. Hvis ikke nævnte punkter bliver kontrolleret, kan legetøjet vælte eller på anden måde udgøre en fare.

S BRUKS, VÅRD OCH SKÖTSELANVISNINGAR. BEHÅLL MANUALEN, INNEHÅLLER PRAKTISK INFORMATION.
VARNING!: Bara för användning i hemmet. Produkt för användning inomhus och utomhus.
Ska endast användas under vuxens uppsikt. Montering, underhall eller demontering ska endast utföras av vuxna. Ställ leksaken pa ett helt platt ställe, utan ojämnheter och minst tva meter fran strukturer eller hinder sasom staket, garage, hus, hängande trägrenar, rörsystem eller elektriska kablar. Ställ ej pa betong, asfalt eller annan hard yta. Rikta ej leksaken lodrätt mot solen. Kontrollera i början av varje session och utför pa regelbundna uppehall under sessionen alla följande kontroller: produktens tillstand/skick och de viktigaste delarna (tvärstang, fjädring m.m.); kontrollera justeringen av all skruvar och muttrar, och dra at dem när nödvändigt; kontrollera gungornas säten, rep och andra hopfogningsmedel pa tecken pa slitage, och byt ut dem när nödvändigt, i enlighet med bruksanvisningarna. Om kontrollerna inte sker, kan leksaken välta eller pa annat sätt bli farlig.

N BRUKS- OG VEDLIKEHOLDSANVISNING MED FORHOLDSREGLER. TA VARE PÅ DETTE HEFTET MED NYTTIGE OPPLYSNINGER.
VIKTIG! Kun for bruk i hjemmet. Produktet kan brukes både ute og inne.
Skal kun brukes under direkte oppsyn av en voksen person. Montering, vedlikehold og demontering skal foretas av voksne. Plasser leketøyet på et sted som er helt flatt og uten nivåforskjeller, samt minst to meter fra enhver struktur eller hinder, slik som gjerder, garasjer, hus, grener som henger ned, rør og elektriske ledninger. Skal ikke plasseres på betong, asfalt eller andre harde flater. Skal ikke orienteres i rett vinkel mot solen. Hver gang leketøyet skal brukes, og med jevne mellomrom under selve bruken, skal man sjekke følgende: tilstanden på produktet og de viktigste deler (tverrgående stenger, fjæring etc..), justere alle skruer og muttere, og stramme dem når det behøves, sjekke alle skruedeksler og skarpe kanter, samt skifte dem ut når det behøves; sjekke setene på huskene, kjettinger, tau og andre skjøter for tegn på slitasje og skifte dem ut når det behøves iht. bruksanvisningen. Hvis ikke dette kontrolleres, kan leketøyet velte eller på annen måte være farlig.

FI KÄYTTÖ-, HOITO- JA HUOLTO-OHJEET. SÄILYTÄ KÄYTTÖOHJEET, TIEDOT OVAT HYÖDYLLISIÄ MYÖS TULEVAISUUDESSA.
VAROITUS! Vain kotitalouskäyttöön. Tuote on tarkoitettu sisä- ja ulkokäyttöön.
Tarkoitettu ainoastaan yksityis- ja perhekäyttöön. Tuotetta saa käyttää vain aikuisen valvonnassa.Tuotteen kokoaminen, huolto ja purkaminen tulee suorittaa aikuisen henkilön toimesta. Sijoita leikkikalu täysin tasaiselle alustalle paikkaan, jossa ei ole tasoeroja ja vähintään kahden metrin etäisyydelle kaikista rakenteista ja esteistä, kuten aidat, autotallit, asuinrakennukset, puiden oksat, putket tai sähköjohdot. Älä sijoita leikkikalua betonialustalle, asfaltille tai muulle kovalle pinnalle. Sitä ei tule sijoittaa kohtisuoraan aurinkoon. Suorita ennen jokaista käyttökertaa, sekä säännöllisin väliajoin käytön aikana kaikki seuraavat tarkistukset: tuotteen ja sen tärkeimpien osien yleinen kunto (poikkipuomit, jousitukset, jne.); tarkista kaikkien ruuvien ja muttereiden kiristys ja kiristä tarvittaessa; tarkista kaikkien ruuvien kannat ja terävät reunat, vaihda ne tarvittaessa; tarkista, ettei keinujen istuimissa, ketjuissa, köysissä ja muissa kiinnitysvälineissä ilmene merkkejä kulumisesta, ja vaihda ne uusiin tarvittaessa ohjeiden mukaan. Mikäli mainittuja tarkistuksia ei suoriteta, leikkikalu voi kaatua kumoon, tai aiheuttaa muita vaaratilanteita.

GR ΟΔΗΓΙΕΣ ΧΡΗΣΗΣ, ΦΡΟΝΤΙΔΑΣ ΚΑΙ ΣΥΝΤΗΡΗΣΗΣ ΚΡΑΤΗΣΤΕ ΑΥΤΟ ΤΟ ΕΓΧΕΙΡΙΔΙΟ. ΧΡΗΣΙΜΕΣ ΠΛΗΡΟΦΟΡΙΕΣ ΓΙΑ ΝΑ ΚΡΑΤΗΣΕΤΕ. ΠΡΟΕΙΔΟΠΟΙΗΣΗ!
ΠΡΟΣΟΧΗ!: Μόνο για οικιακή χρήση. Το προϊόν προορίζεται για εσωτερική και εξωτερική χρήση.
Η συναρμολόγηση, συντήρηση και αποσυναρμολόγηση πρέπει να πραγματοποιείται από ενήλικες. Τοποθετήστε το παιχνίδι πάνω σε μια επιφάνεια πλήρως επίπεδη χωρίς διακυμάνσεις και δυο μέτρα τουλάχιστον μακριά από οποιαδήποτε κατασκευή και εμπόδιο όπως περίφραξη, γκαράζ, σπίτια, κλαδιά που κρέμονται, σωληνώσεις και ηλεκτρικά καλώδια. Μην τοποθετείτε πάνω σε σκυρόδεμα, άσφαλτο ή οποιαδήποτε άλλη σκληρή επιφάνεια. Μην προσανατολίζετε κάθετα προς τον ήλιο. Πραγματοποιήστε στην αρχή κάθε χρήσης και σε τακτά χρονικά διαστήματα κατά τη χρήση όλους τους ακόλουθους ελέγχους: την κατάσταση του προϊόντος και τα κυρίως μέρη (τα μπαρέ, αναρτήσεις, κλπ.). Ελέγξτε τη ρύθμιση σε όλα τα παξιμάδια και τις βίδες, και σφίξτε τα όταν χρειάζεται. Ελέγξτε όλες τις επικαλύψεις των βιδών και τα αιχμηρά άκρα και αντικαταστήστέ τα όταν είναι αναγκαίο. Ελέγξτε όλες τις θέσεις στα κοιλώματα, αλυσίδες, σχοινιά και λοιπά μέσα ένωσης για ενδείξεις φθοράς και αντικαταστήστε σύμφωνα με τις οδηγίες όταν χρειάζεται. Αν δεν πραγματοποιήσετε τους εν λόγω ελέγχους, το παιχνίδι μπορεί να αναποδογυρίσει ή να γίνει επικίνδυνο. Κρατήστε μακριά από τη φωτιά

إرشادات الإستعمال، العناية والصيانة. احتفظوا بهذا الدليل. معلومات مفيدة جديرة بالحفظ. تحذير! يستخدم هذا المنتوج حصرا تحت الرقابة المباشرة لشخص بالغ. يجب إجراء عمليات تركيب منتوج مخصص للإستعمال الداخلي والخارجي. للإستعمال العائلي والمنزلي. القطع وتفكيكها والصيانة من طرف أشخاص بالغين. ضعوا اللعبة على سطح مستو تماما يخلو من التعرجات وبعيد بمسافة مترين على الأقل عن الإجسام الصلبة والعوارض. لا تضعوها على أرضية من الإسمنت المسلح أو الأسفلت وغير ذلك من الأسطح الصلبة. لا توجهوها عموديا نحو الشمس. افحصوا بشكـ دوري حالة المنتوج وجميع اللوالب والبراغي وقوموا بشدّ المرتخية منها. وبخلاف ذلك يمكن أن تنقلب اللعبة أو تؤدي إلى سقوط راكبها. ابعدوا اللعبة عن النيران. لا تسمحوا للأطفال باللعب في السطوح العليا أو مناطق أخرى لا تنسجم مع مفهوم اللعب الذي صممت لأجله هذه اللعبة. إذا كانت هذه اللعبة مزودة ببطاريات جافة فيجب إبدالها بأخرى مماثلة عند نفاد شحنتها. استعملوا البطاريات الموصى بإستعمالها أو بطاريات من النوع نفسه فقط. من الضروري أن تراعوا عدم إعادة شحن البطاريات غير القابلة للشحن من جديد. وعدم المزج بين أنواع مختلفة من البطاريات الجافة أو بطاريات قديمة مع أخرى جديدة. وعدم تخديش أقطاب البطاريات. مع الحرص على وضعها بصورة منسجمة مع إستقطابيتها. وعند نفاد شحنة البطاريات. يجب نزعها وإلقاؤها في حاويات خاصة. الأكياس البلاستيكية ومواد التغليف الأخرى يمكن أن تكون خطرة. لتلافي خطر الإصابة بحوادث الإختناق. يجب إبقاء الأكياس البلاستيكية والمواد المذكورة الأخرى بعيدا عن جميع نماذج من البطاريات في السوق ليست على قدم المساواة ، وإذا كانت علاقة غير صحيحة ، أو تحريك بطارية محاولة نموذجا مختلفا أيدي الصغار والأطفال الرضع. هذه الشروط لا تخلّ بحقوق المستهلك.
تحذير : فقط للاستخدام المنزلي. منتج مصمم للاستخدام في الأماكن المغلقة والهواء الطلق

ATENCION AL CONSUMIDOR • CUSTOMER CARE •ATTENTION AU CONSOMMATEUR •KUNDENDIENST•CONSUMENTENDIENST •ATENÇÃO AO CONSUMIDOR •SERVIZIO AL CONSUMATORE • FORBRUGEROPLYSNINGER • KONSUMENTTJÄNST • KUNDESERVICE • KULUTTAJAPALVELU •ΠΡΟΕΙΔΟΠΟΙΗΣΗ ΓΙΑ ΤΟΝ ΚΑΤΑΝΑΛΩΤΗ • خدمة المستهلك

Atención al consumidor: 900 20 04 88 (Spain) E-mail:atencionconsumidor@famosa.es Fax: 00 34 96 555 36 49

BELGIUM INEXA Stwg op Ninove 1120 - Bus 1 B- 1080 BRUSSELS (BELGIUM) TLF: 025228312 FAX: 025228636 E-MAIL: inexa@skynet.be
CHILE: F&F TOYS Hacienda de Chicureo 582- Colina - Santiago Tel: 56 2 9582510 info@fyftoys.cl
ÖSTERREICH-DEUTSCHLAND ERSATZTEIL-SERVICE Hintere Straße 88, 90768 Fürth TEL.: +46 (0) 911.722516 - FAX: +46 (0)911.9725818 e-mail: jakubetz@t-online.de
FRANCE FAMOSA FRANCE 97, rue Maréchal Joffre 92700 Colombes (France) Tel: +33 (0) 1 46 49 88 85 Fax: +33 (0) 1 46 52 16 09 e-mail: savfrance@famosa.es
THE NETHERLANDS: FEBER After Sales Service for The Netherlands, by phone: +31 (0) 851042726
ITALIA FAMOSA ITALIA SPA VIA RAMAZZOTTI,12 - 20020- LAINATE - (MI) TEL. 02/93570582 FAX 02/93796491 famosaitaly@profamosa.com
U.K. - IRELAND U.K. PHONE:0844 561 0008 - IRELAND PHONE:00441702200201 FEBER U.K. AFTER SALES SERVICE • 12 Eldon Way - HOCKLEY-ESSEX, SS5 4AD
MEXICO: JUGUETES FAMOSA, S.A. de C.V. Av. Platón No. 122 Edificio 3 Módulos 4 al 8, Parque Industrial Kalos de Alta Tecnología 66600 Apodaca, N.L. México TEL. (01-81) 83-27-59-94 TEL./FAX. (01-81) 83-27-61-34
SCANDINAVIA AFTER SALES SERVICE: Ani-Event Gl. Næssevej 51 8700 Horsens DENMARK+45 25 347 349 mail@ani-event.dk

PESO•WEIGHT•POIDS• GEWICHT•VÆGT•VIKT •VEKT•PAINO •ΒΑΡΟΣ•
الوزن
4,5 kg
9.92 lb

AÑOS YEARS ANS JAHRE JAAR ANOS ANI ÅR VUODET
Χρόνια
سنوات
+2

PESO MÁXIMO RECOMENDADO:
RECOMMENDED MAXIMUM WEIGHT:
POIDS MAX. RECOMMANDÉ:
EMPFOHLENES GEWICHT:
MAXIMUM AANBEVOLEN GEWICHT:
PESO MÁXIMO RECOMENDADO:
PESO MASSIMO RACCOMANDATO:
MAKSIMUM ANBEFALET VÆGT
HÖGST REKOMMENDERAD VIKT
VEILEDENDE MAKSIMUMSVEKT
SUOSITELTU ENIMMÄISPAINO
Μέγιστο προτεινόμενο βάρος
الثقل الأقصى الموصى به
30kg

CE

8 410779 575654